SVODOVÁ TRUBKA

d	d_1	S
75	75,4	1,8
110	110,4	2,2

Rozměry v mm

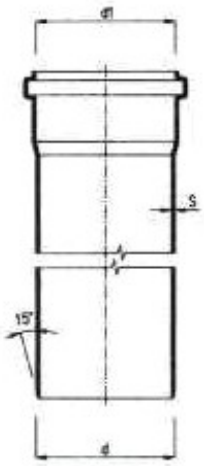

SPOJKA ŽLABU

2R	$S_{min.}$	d	L	L_1	L_2	n
110	1,8	105,0	152,0	75,0	43,0	2,5
160	3,0	160,5	183,0	91,0	55,0	2,0

Rozměry v mm

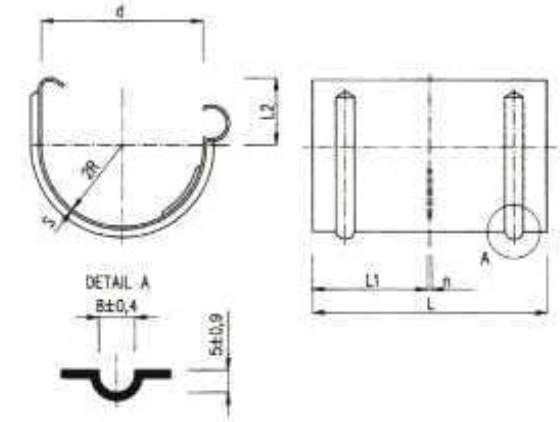

UZÁVĚR ŽLABU PRAVÝ

2R	$S_{min.}$	L	L_1	L_2	L_3
110	1,8	122,5	12,0	25,0	23,0
160	3,0	185,5	24,0	35,0	31,0

Rozměry v mm

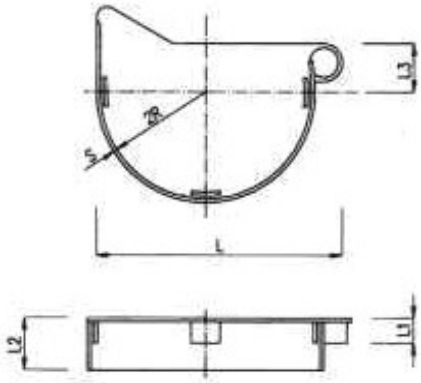

Levý uzávěr žlabu je zrcadlovým obrazem pravého